Ersatzteilliste

auma®

Schwenkantriebe
SGM 04.1 – SGM 10.1
SGMR 04.1 – SGMR 10.1

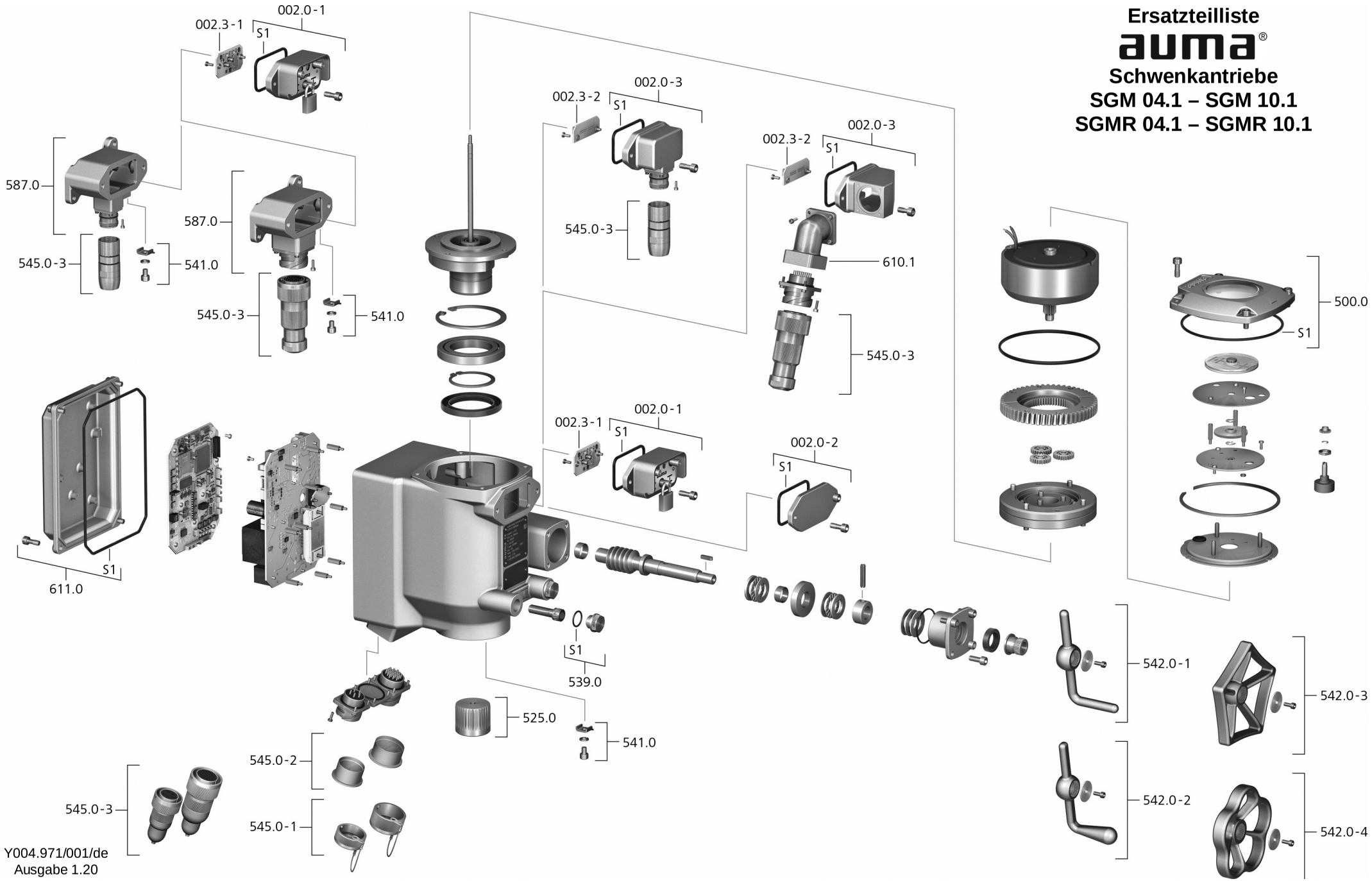

Y004.971/001/de
Ausgabe 1.20

Bei jeder Ersatzteilbestellung bitten wir, uns den Gerätetyp und unsere Auftragsnummer zu nennen (siehe Typenschild). Es dürfen nur original AUMA Ersatzteile verwendet werden. Die Verwendung anderer Teile führt zum Erlöschen der Garantie sowie zum Ausschluss von Haftungsansprüchen. Die Darstellung der Ersatzteile kann von der Lieferung abweichen.

Ref. Nr.	Benennung	Art
002.0-1	Ortssteuerstelle	Baugruppe
002.0-2	Deckel (bei Ausführung ohne Ortssteuerstelle)	Baugruppe
002.0-3	Deckel mit Einbausteckverbinder zum Anschluss einer abgesetzten Ortssteuerstelle	Baugruppe
002.3-1	Platine Ortssteuerstelle für 002.0-1	Baugruppe
002.3-2	Platine Anschlussdeckel für 002.0-3	Baugruppe
500.0	Deckel	Baugruppe
525.0	Kupplung	Baugruppe
539.0	Verschlussschraube	
541.0	Schutzleiteranschluss	Baugruppe
542.0	Handrad	Baugruppe
542.0-1	Handkurbel mit Zylindergriff	Baugruppe
542.0-2	Handkurbel mit Kegelgriff	Baugruppe
542.0-3	Handrad mit fünfeckigem Kranz	Baugruppe
542.0-4	Handrad mit Fünfwellenkranz	Baugruppe
545.0-1	Schutzkappe mit Kordel	Baugruppe
545.0-2	Schutzkappe ohne Kordel	Baugruppe
545.0-3	Gegenstecker	Baugruppe
587.0	Wandhalter	
610.1	Winkelstück für Steuerkontakte	Baugruppe
611.0	Deckel	Baugruppe
S1	Dichtungssatz, klein	Satz

Durch die Weiterentwicklung bedingte Änderungen bleiben vorbehalten. Mit Erscheinen dieses Dokuments verlieren frühere Ausgaben ihre Gültigkeit. Weitere Informationen zum Produkt siehe www.auma.com.