# Maße Schneckengetriebe mit Fuß und Hebel
# Dimensions worm gearboxes with base and lever
# Dimensions réducteurs à roue et vis sans fin avec base et levier

## GF 160.3 - GF 250.3

**mit/with/avec**

## GZ

**Flansch zum Anbau von Drehantrieb**
*Mounting flange for multi-turn actuator*
**Bride du servo-moteur multi-tours**
**EN ISO 5210 / DIN 3210**

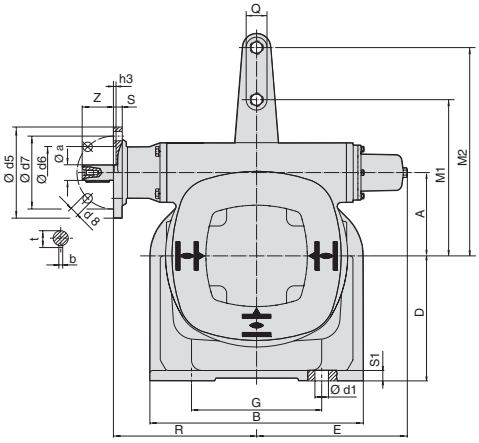


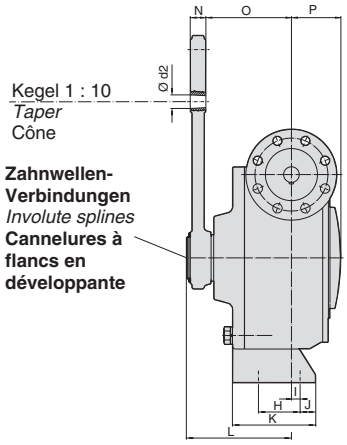


**GF** mit Vorgelege **GZ** . .
***GF** with reduction gearing **GZ** . .*
**GF** avec démultiplicateur **GZ** . .

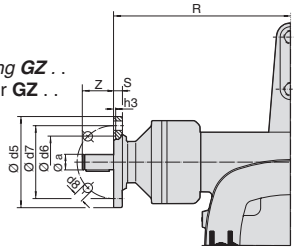


**Kugelgelenk** nur auf besondere Bestellung
***Ball joint** optional extra*
**Joint à billes** sur cde. explicite

**Passendes Rohr EN 10220**
*Appropriate tube EN 10220*
**Tube approprié EN 10220**

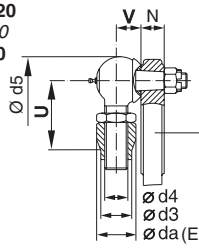


**Ausführungen**
**Versions**

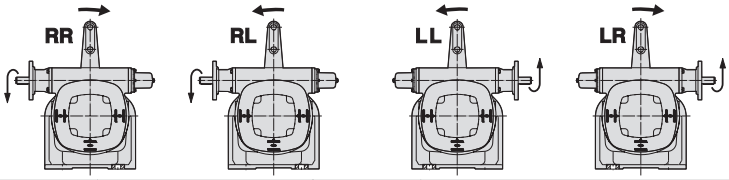


| Maße dimensions | GF 160.3 | GF 160.3 GZ 160.3 | | GF 200.3 | GF 200.3 GZ 200.3 | | | GF 250.3 | GF 250.3 GZ 250.3 | | |
|---|---|---|---|---|---|---|---|---|---|---|---|
| Untersetzung i= | 54:1 | 218:1 | 442:1 | 53:1 | 214:1 | 434:1 | 864:1 | 52:1 | 210:1 | 411:1 | 848:1 |
| A | 160 | | | 200 | | | | 250 | | | |
| B | 410 | | | 510 | | | | 630 | | | |
| D | 240 | | | 300 | | | | 380 | | | |
| E | 290 | | | 367 | | | | 402 | | | |
| G | 250 | | | 320 | | | | 400 | | | |
| H | 80 | | | 95 | | | | 125 | | | |
| I | 17 | | | 24 | | | | 42 | | | |
| J | 30 | | | 35 | | | | 45 | | | |
| K | 160 | | | 200 | | | | 260 | | | |
| L | 202 | | | 232 | | | | 295 | | | |
| M1 | 300 | | | 500 | | | | 600 | | | |
| M2 | 400 | | | 650 | | | | 800 | | | |
| N h11 | 30 | | | 34 | | | | 42 | | | |
| O | 164 | | | 189 | | | | 244 | | | |
| P | 95 | | | 115 | | | | 140 | | | |
| Q | 40 | | | 50 | | | | 60 | | | |
| R | 275 | 340 | 340 | 340 | 425 | 425 | 470 | 400 | 480 | 480 | 525 |
| S1 | 20 | | | 25 | | | | 30 | | | |
| U min. | 85 | | | 95 | | | | 110 | | | |
| V | 32 | | | 36 | | | | 42 | | | |
| Z | 60 | 40/60 | 40 | 80 | 60 | 40 | 40 | 100 | 60/80 | 60 | 40/60 |
| Ø a f7 | 30 | 20/30 | 20 | 40 | 30 | 20 | 20 | 50 | 30/40 | 30 | 20/30 |
| b | 8 | 6/8 | 6 | 12 | 8 | 6 | 6 | 14 | 8/12 | 8 | 6/8 |
| Ø da EN 10220 | 48,3 x 4,0 | | | 48,3 x 4,0 | | | | 60,3 x 5,0 | | | |
| Ø d1 | 26 | | | 33 | | | | 33 | | | |
| Ø d2 H8 | 26 | | | 30 | | | | 38 | | | |
| Ø d3 | 40 | | | 40 | | | | 50 | | | |
| Ø d4 | M 30 x 1,5 | | | M 30 x 1,5 | | | | M 38 x 1,5 | | | |
| Ø d5 | 62 | | | 69 | | | | 85 | | | |
| t | 33 | 22,5/33 | 22,5 | 43 | 33 | 22,5 | 22,5 | 53,5 | 33/43 | 33 | 22,5/33 |

**Flansch zum Anbau von Drehantrieb / *Mounting flange for multi-turn actuator* / Bride du servo moteur multi-tours**

| EN ISO 5210 (DIN 3210) | F 10 | (G 0) | F 14 (G 1/2) | F 25 |
|---|---|---|---|---|
| ∅ d5 | 125 | 125 | 175 | 300 |
| ∅ d6 | 70 | 60 | 100 | 200 |
| ∅ d7 | 102 | 102 | 140 | 254 |
| ∅ d8 | 11 | 11 | 18 | 18 |
| h3 | 5 | 5 | 5 | 6 |
| S | 12 | 12 | 17 | 25 |

Durch die Weiterentwicklung bedingte Änderungen bleiben vorbehalten. Mit Erscheinen dieses Datenblattes verlieren frühere Ausgaben ihre Gültigkeit.
*We reserve the right to alter data according to improvements made. Previous data sheets become invalid with the issue of this data sheet.*
Nous nous réservons le droit de modifier les valeurs qui sont conditionnées par le perfectionnement. Les fiches techniques antérieures perdent la validité avec l'édition de cette fiche technique.