Für diese Zeichnung gelten die Bestimmungen über den Schutz für Urheberrecht.

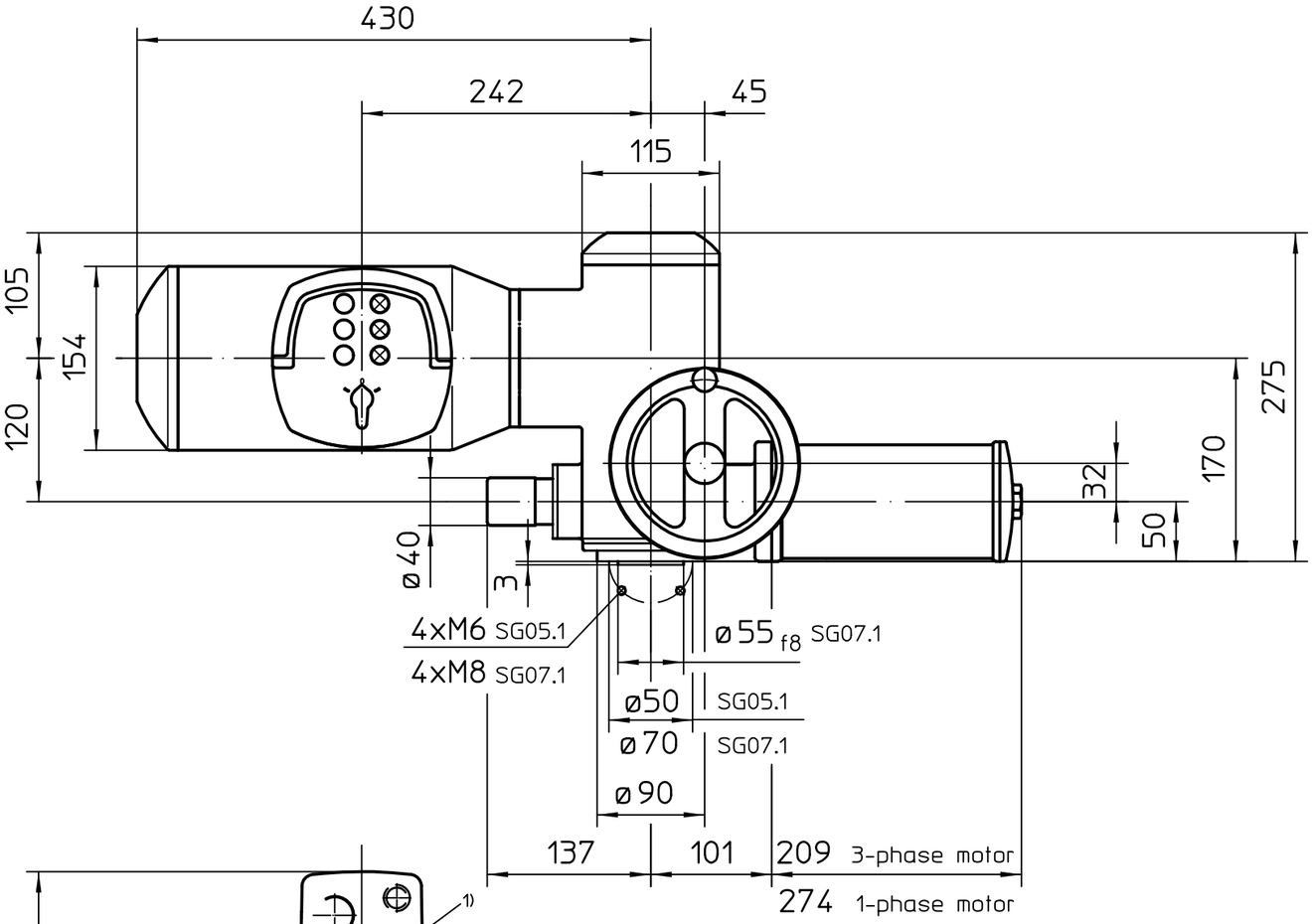

Standardversion KP

Standard version KP

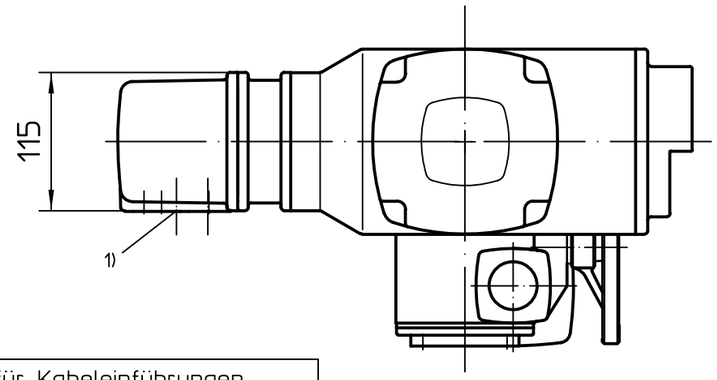

1) Gewinde für Kabeleinführungen gemäß Auftragsbestätigung bzw. techn. Datenblatt

Threads for cable entries according to order acknowledgement or techn. data

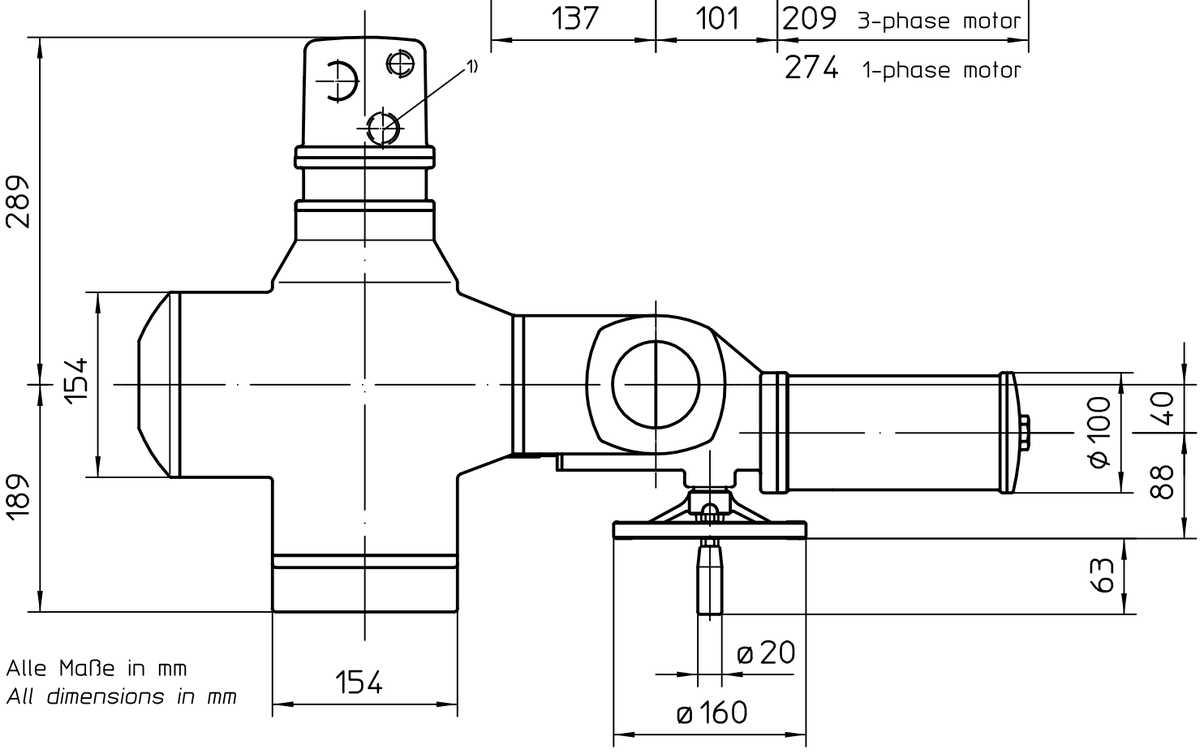

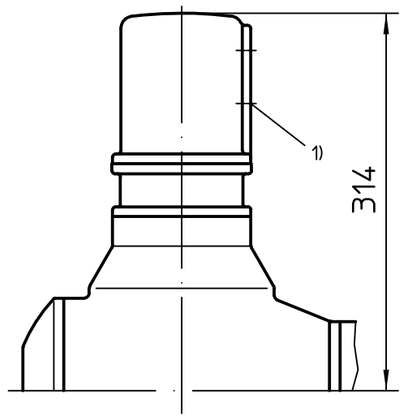

Version KPH

Version KPH

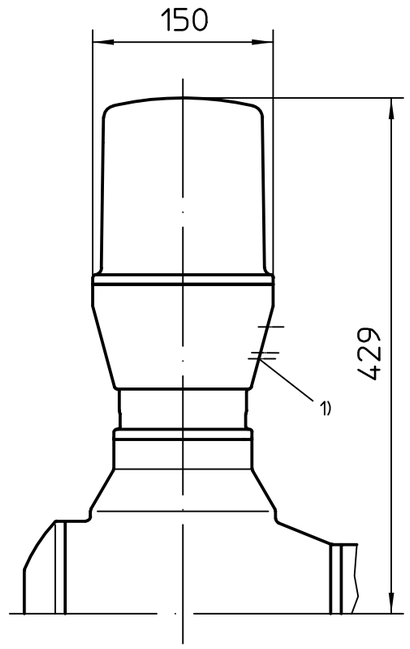

Version KES

Version KES

Alle Maße in mm

All dimensions in mm

Für alle übrigen Maße der Stellantriebe/Getriebe siehe Maßblatt neuester Ausgabe

For all other dimensions of actuators/gear boxes refer to latest issue of dimension sheet

Zust.	Änderung	Datum	Name
03	43/2010	2010-05-04	Alt
02	16/2007	2007-01-12	Duf
01	Rev.1	2003-12-11	Wal

Art.-Nr.

Allgemeintoleranz ISO 2768 - mK

Maßstab 1:5

	Datum	Name
Bearb.	2010-05-04	Altmann
Gepr.	2010-05-05	Emenegger
Freig.	2010-05-05	Altmann

AUMA Riester GmbH & Co. KG
Postfach 1362
D-79373 Müllheim
Tel. 07631/809-0
Fax 07631/13218

Passmaß | Abmaße

auma®
AUMA Riester GmbH & Co. KG

SGMExC05.1-07.1

U3.2275

Blatt-Nr. 1

Anz. 1