Für diese Zeichnung gelten die Bestimmungen über den Schutz für Urheberrecht.

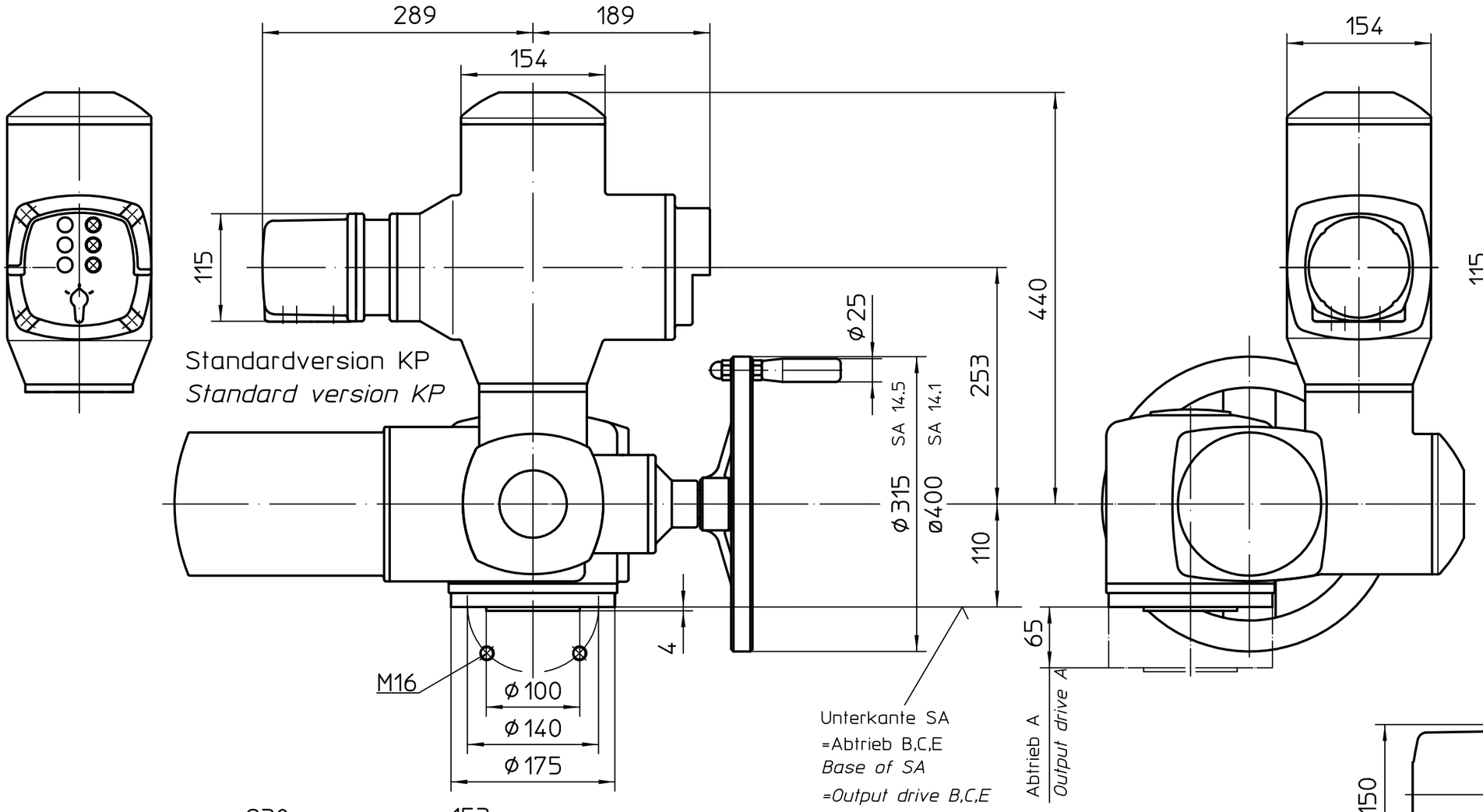

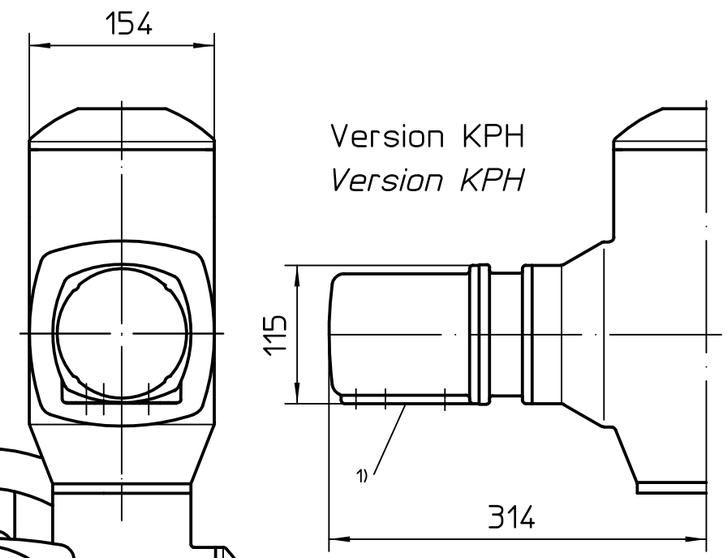

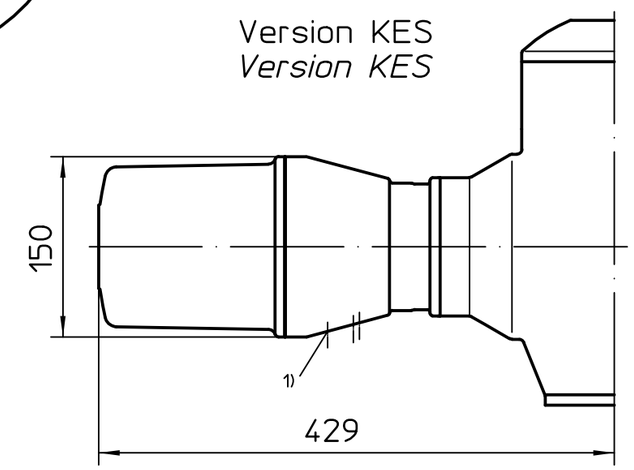

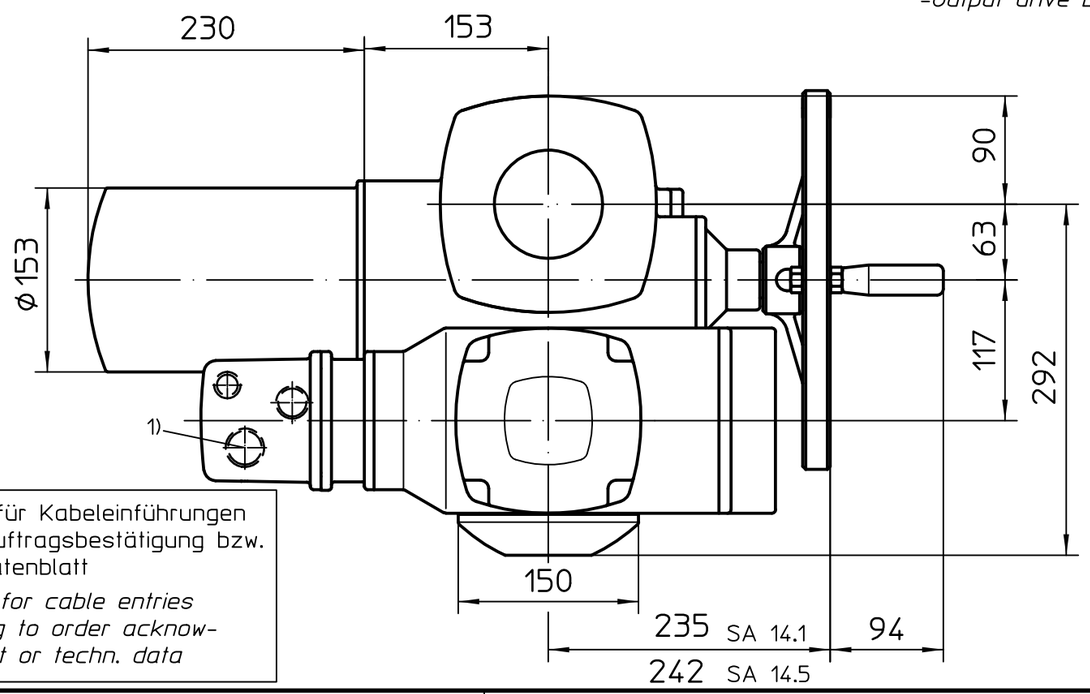

1) Gewinde für Kabeleinführungen gemäß Auftragsbestätigung bzw. techn. Datenblatt

Threads for cable entries according to order acknowledgement or techn. data

Alle Maße in mm
All dimensions in mm

Für alle übrigen Maße der Stellantriebe/Getriebe siehe Maßblatt neuester Ausgabe
For all other dimensions of actuators/gear boxes refer to latest issue of dimension sheet

Passmaß	Abmaße

Art.-Nr.					Allgemeintoleranz ISO 2768 - mK	Maßstab 1:5
05	519/2009	2009-11-25	Duf			
04	342/2007	2007-09-11	Duf			
03	260/2005	2005-07-19	Duf			
02	Rev.2	2004-04-07	Wal			
01	Rev.1	2003-12-03	Wal			
Zust.	Änderung	Datum	Name			

	Datum	Name
Bearb.	2009-11-25	Duffner
Gepr.	2009-11-27	Gerbig
Freig.	2009-11-30	Duffner

AUMA Riester GmbH & Co. KG
Postfach 1362
D-79373 Müllheim
Tel. 07631/809-0
Fax 07631/13218

auma®
AUMA Riester GmbH & Co. KG

SA(R)MExC14

U3.2192

Blatt-Nr. 1
Anz. 1

auma matic