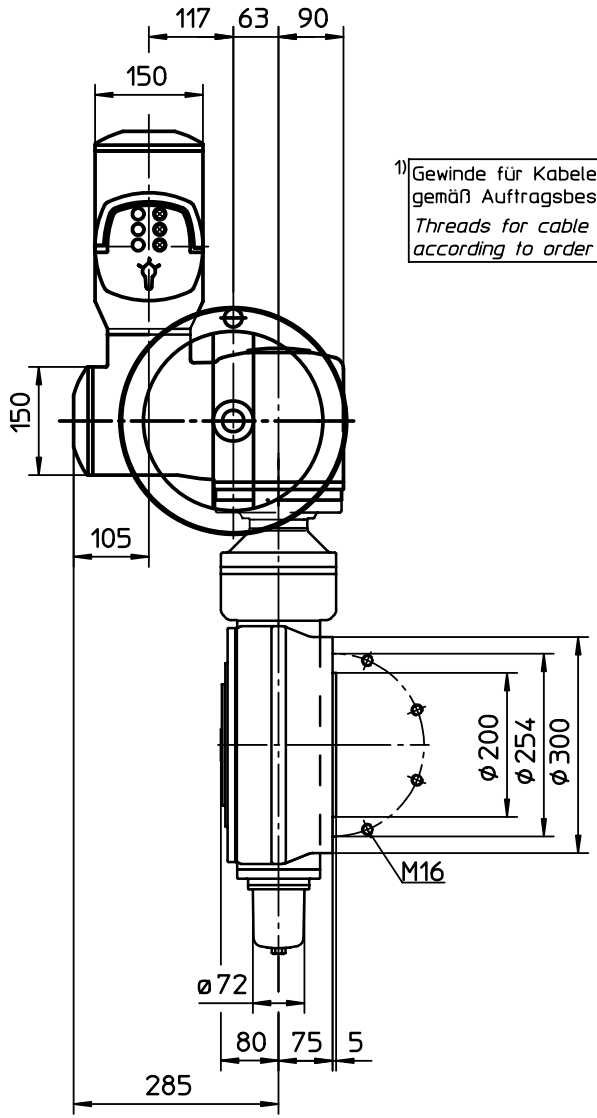

1) Gewinde für Kabeleinführungen gemäß Auftragsbestätigung
Threads for cable entries according to order acknowledgement

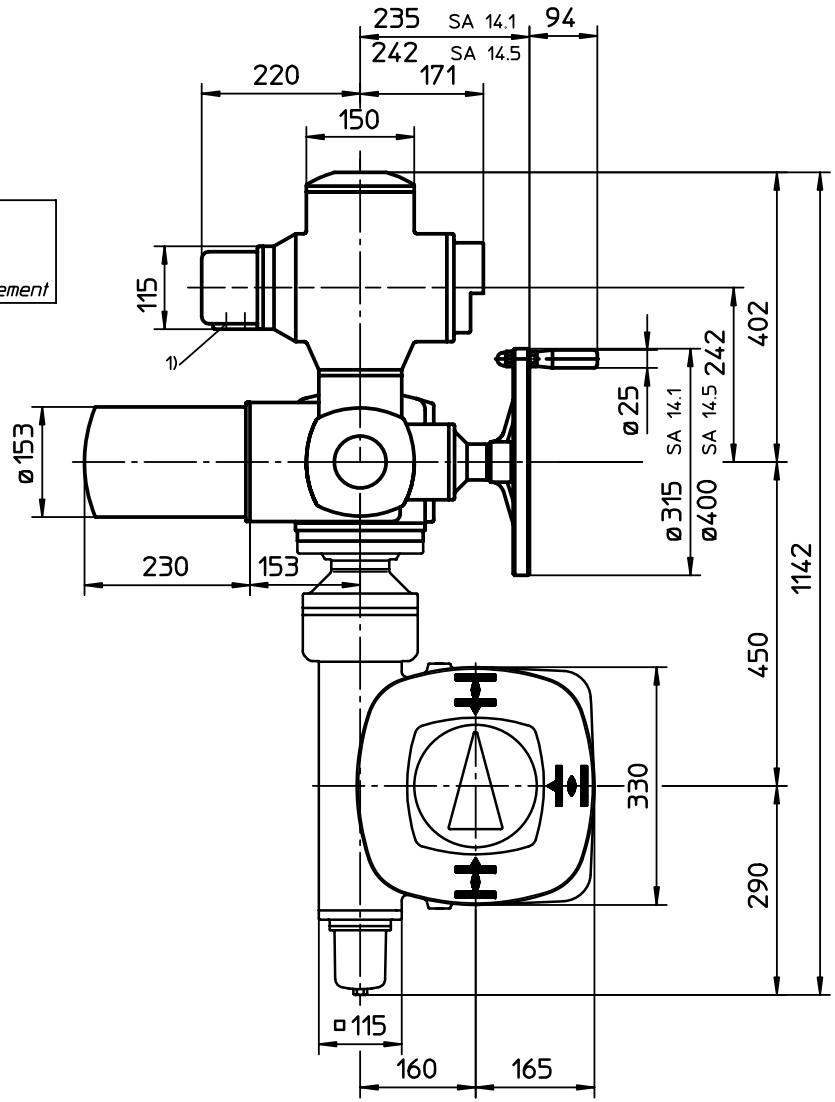

Für diese Zeichnung gelten die Bestimmungen über den Schutz für Urheberrecht.

Alle Maße in mm
All dimensions in mm

Montage-Position A/Mounting position A

Für alle übrigen Maße der Stellantriebe/Getriebe siehe Maßblatt neuester Ausgabe
For all other dimensions of actuators/gear boxes refer to latest issue of dimension sheet

Zust.	Änderung	Datum	Name
03	352/2005	09.09.2005	Du
02	317/2005	05.09.2005	Wal
01	Rev.1	08.07.2004	Wal

Art.-Nr.

Allgemeintoleranz ISO 2768 - mK

Maßstab 1:7

	Datum	Name
Bearb.	27.07.2001	Duffner
Gepr.	30.07.2001	Gerbig
Norm.		

AUMA Riester GmbH & Co. KG
Postfach 1362
D-79373 Müllheim
Tel. 07631/809-0
Fax 07631/13218

Paßmaß | Abmaße

AUMA Riester GmbH & Co. KG

SA(R)14-AM-GS160.3
-GZ160.3-F25-LL-LR

U3.2072

Blatt-Nr. 1
Anz. 1