Für diese Zeichnung gelten die Bestimmungen über den Schutz für Urheberrecht.

1) Gewinde für Kabeleinführungen gemäß Auftragsbestätigung bzw. techn. Datenblatt

Threads for cable entries according to order acknowledgement or techn. data

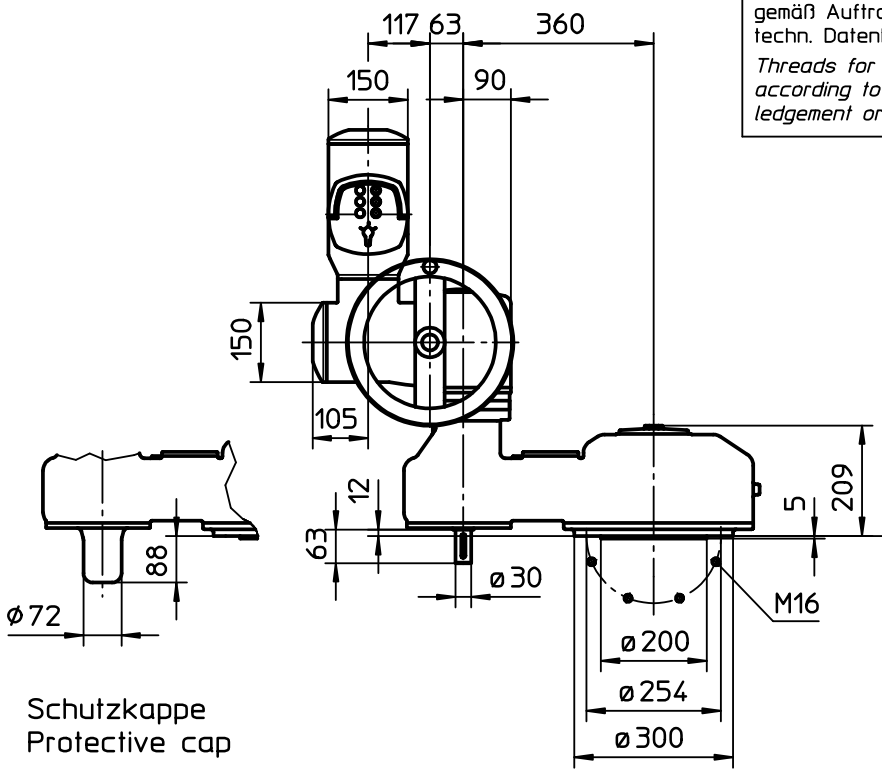

Schutzkappe
Protective cap

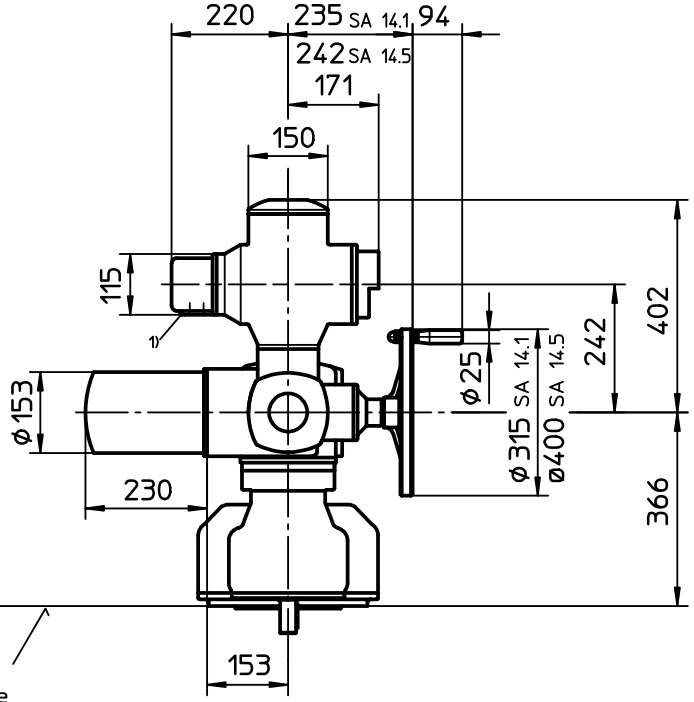

Unterkante Getriebe
=Abtrieb B,C,E
Base of gearbox
=Output drive B,C,E

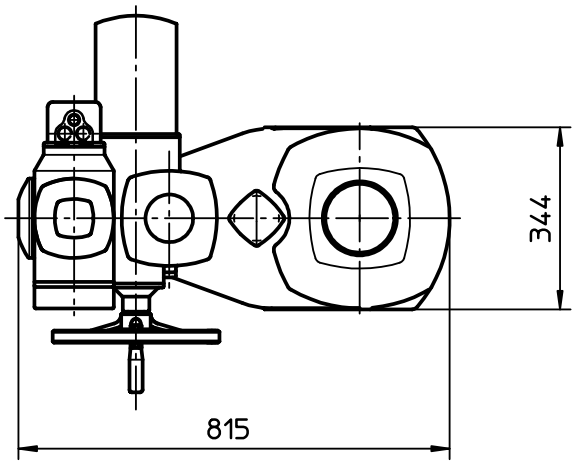

Alle Maße in mm
All dimensions in mm

Für alle übrigen Maße der Stellantriebe/Getriebe siehe Maßblatt neuester Ausgabe
For all other dimensions of actuators/gear boxes refer to latest issue of dimension sheet

Paßmaß	Abmaße

Art.-Nr.	Allgemeintoleranz ISO 2768 - mK	Maßstab 1:10	auma® AUMA Riester GmbH & Co. KG
		Datum / Name	SA(R)14-AM-GST25.1
	Bearb.	20.10.2000 Duffner	
	Gepr.	26.10.2000 Gerbig	
	Norm.		

Zust.	Änderung	Datum	Name
03	456/2008	18.11.2008	Du
02	317/2005	12.08.2005	Du
01	Rev.1	28.10.2004	Wal.

AUMA Riester GmbH & Co. KG
Postfach 1362
D-79373 Müllheim
Tel. 07631/809-0
Fax 07631/13218

U3.2012

Blatt-Nr. 1
Anz. 1