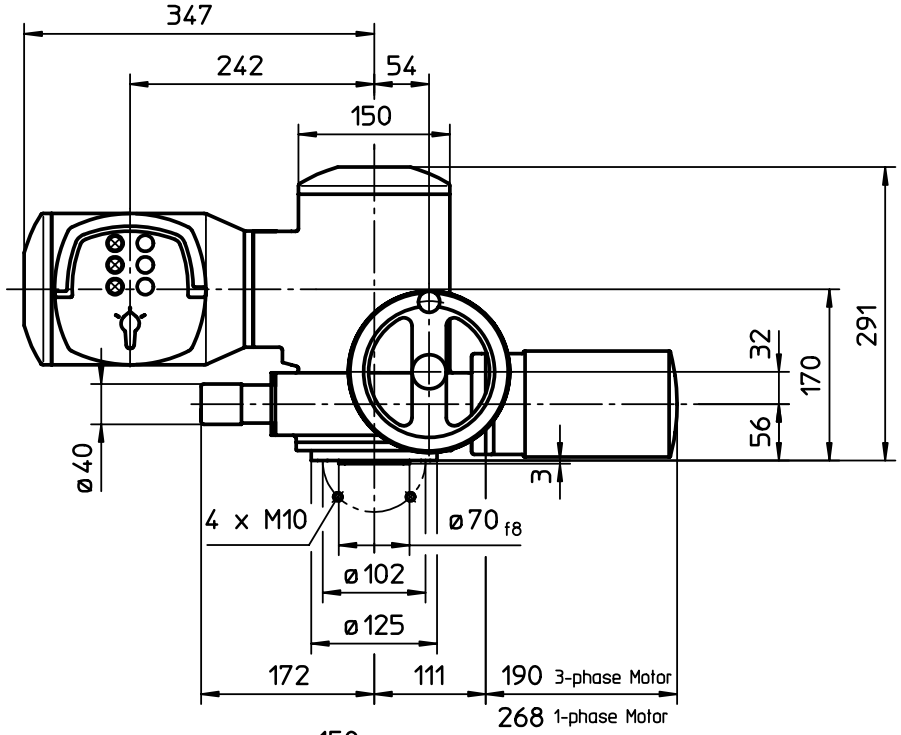

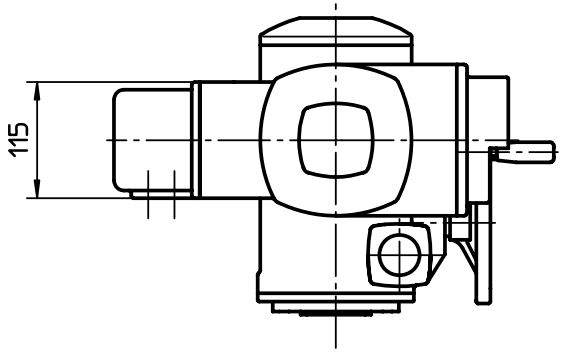

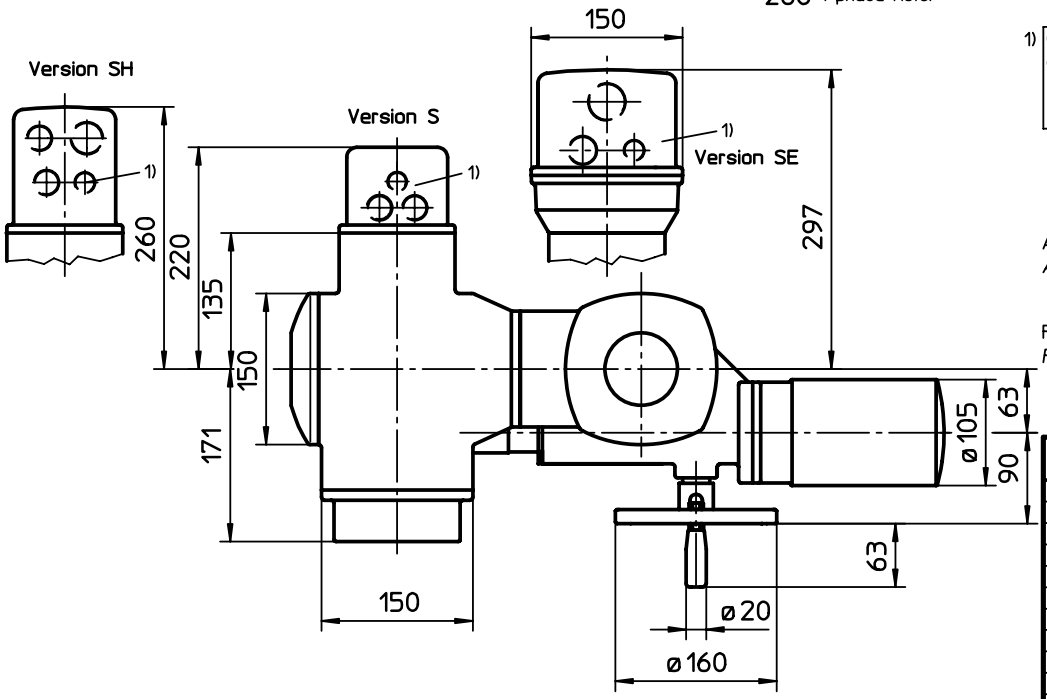

1) Gewinde für Kabeleinführungen gemäß Auftragsbestätigung
Threads for cable entries according to order acknowledgement

Alle Maße in mm
All dimensions in mm

Für alle übrigen Maße der Stellantriebe/Getriebe siehe Maßblatt neuester Ausgabe
For all other dimensions of actuators/gear boxes refer to latest issue of dimension sheet

Paßmaß	Abmaße

Art.-Nr.				
02	Rev.2	05.11.2003	Du	
01	Rev.1	17.09.2003	Wal	
Zust.	Änderung	Datum	Name	

Allgemeintoleranz ISO 2768 - mK

Maßstab 1:5

	Datum	Name
Bearb.	19.06.1998	Duffner
Gepr.	23.06.1998	Gerbig
Norm.		

AUMA Riester GmbH & Co. KG
Postfach 1362
D-79373 Müllheim
Tel. 07631/809-0
Fax 07631/13218

auma®
AUMA Riester GmbH & Co. KG

SG10.1-AM-F10

U3.1845

Blatt-Nr. 1
Anz. 1

auma matic

Für diese Zeichnung gelten die Bestimmungen über den Schutz für Urheberrecht.