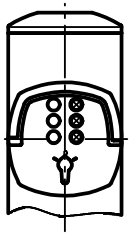

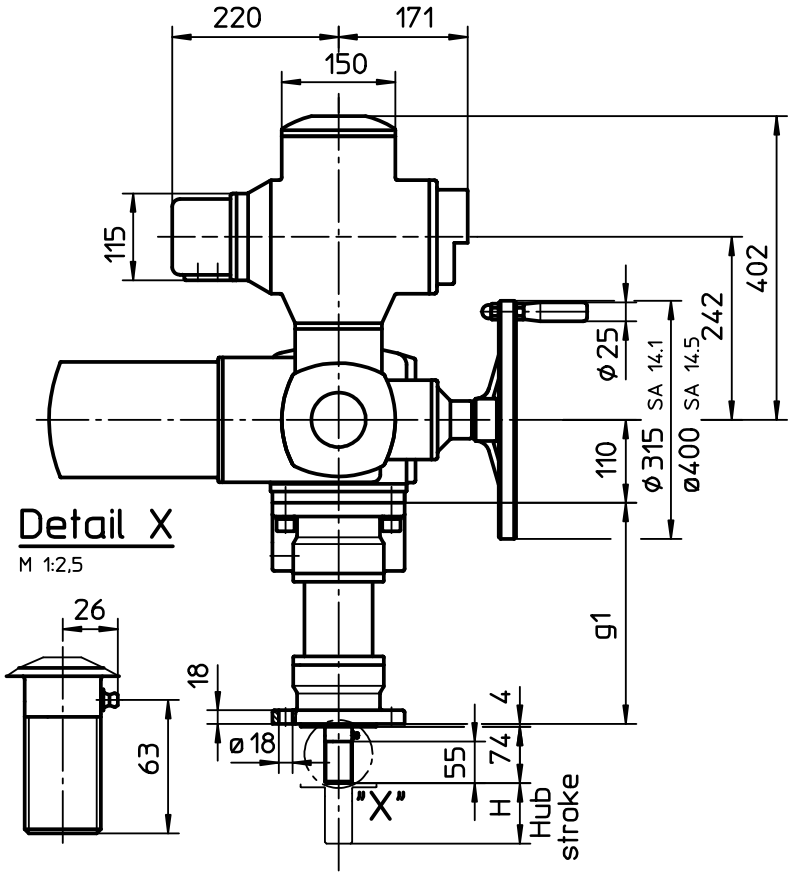

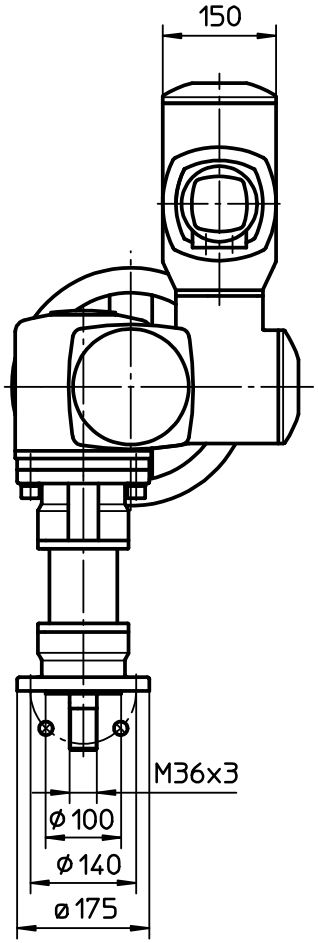

Detail X

M 1:2,5

wahlweise Hub H
available stroke H

g1	max.
293	80
373	160
533	320
613	400

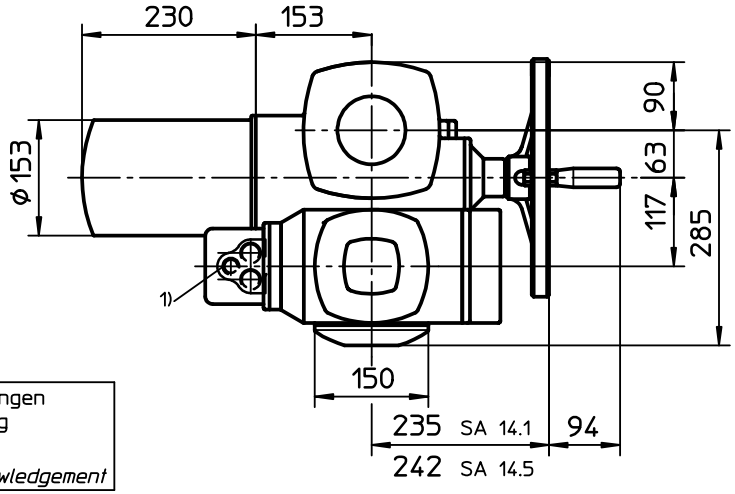

1) Gewinde für Kabeleinführungen gemäß Auftragsbestätigung
Threads for cable entries according to order acknowledgement

Alle Maße in mm
All dimensions in mm

Für alle übrigen Maße der Stellantriebe/Getriebe siehe Maßblatt neuester Ausgabe
For all other dimensions of actuators/gear boxes refer to latest issue of dimension sheet

Paßmaß	Abmaße

Art.-Nr.				
04	281/2006	28.06.2006	Du	
03	317/2005	29.08.2005	Wal	
02	Rev.2	24.11.2004	Wal	
01	Rev.1	24.04.2001	Du	
Zust.	Änderung	Datum	Name	

Allgemeintoleranz ISO 2768 - mK

Maßstab 1:7

	Datum	Name
Bearb.	25.11.1993	Duffner
Gepr.	25.11.1993	Gerbig
Norm.		

AUMA Riester GmbH & Co. KG
Postfach 1362
D-79373 Müllheim
Tel. 07631/809-0
Fax 07631/13218

auma®
AUMA Riester GmbH & Co. KG

SA(R)14-AM -LE70.1/100.1

U3.1385

Blatt-Nr. 1
Anz. 1

auma matic

Für diese Zeichnung gelten die Bestimmungen über den Schutz für Urheberrecht.