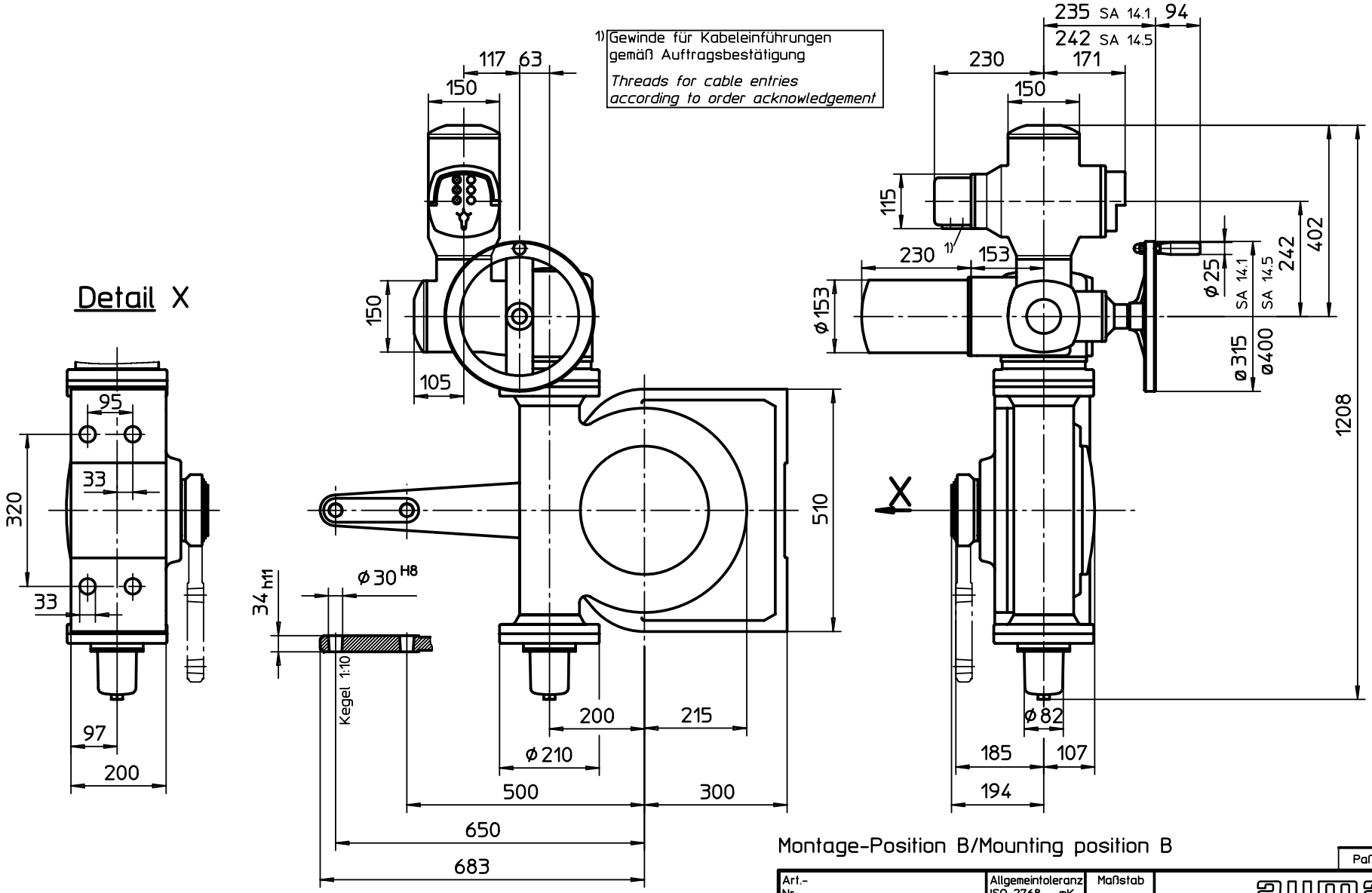

1) Gewinde für Kabeleinführungen gemäß Auftragsbestätigung

Threads for cable entries according to order acknowledgement

Montage-Position B/Mounting position B

Alle Maße in mm

All dimensions in mm

Für alle übrigen Maße der Stellantriebe/Getriebe siehe Maßblatt neuester Ausgabe

For all other dimensions of actuators/gear boxes refer to latest issue of dimension sheet

Für diese Zeichnung gelten die Bestimmungen über den Schutz für Urheberrecht.

Zust.	Änderung	Datum	Name
01	Rev.1	18.10.2004	Wal

Art.-Nr.

Allgemeintoleranz ISO 2768 - mK

Maßstab 1:8

	Datum	Name
Bearb.	22.11.1993	Duffner
Gepr.	22.11.1993	Gerbig
Norm.		

AUMA Riester GmbH & Co. KG
Postfach 1362
D-79373 Müllheim
Tel. 07631/809-0
Fax 07631/13218

Paßmaß | Abmaße

AUMA Riester GmbH & Co. KG

SA(R)14-AM-GF200 -Version L-LR

U3.1372

Blatt-Nr. 1

Anz. 1

auma matic