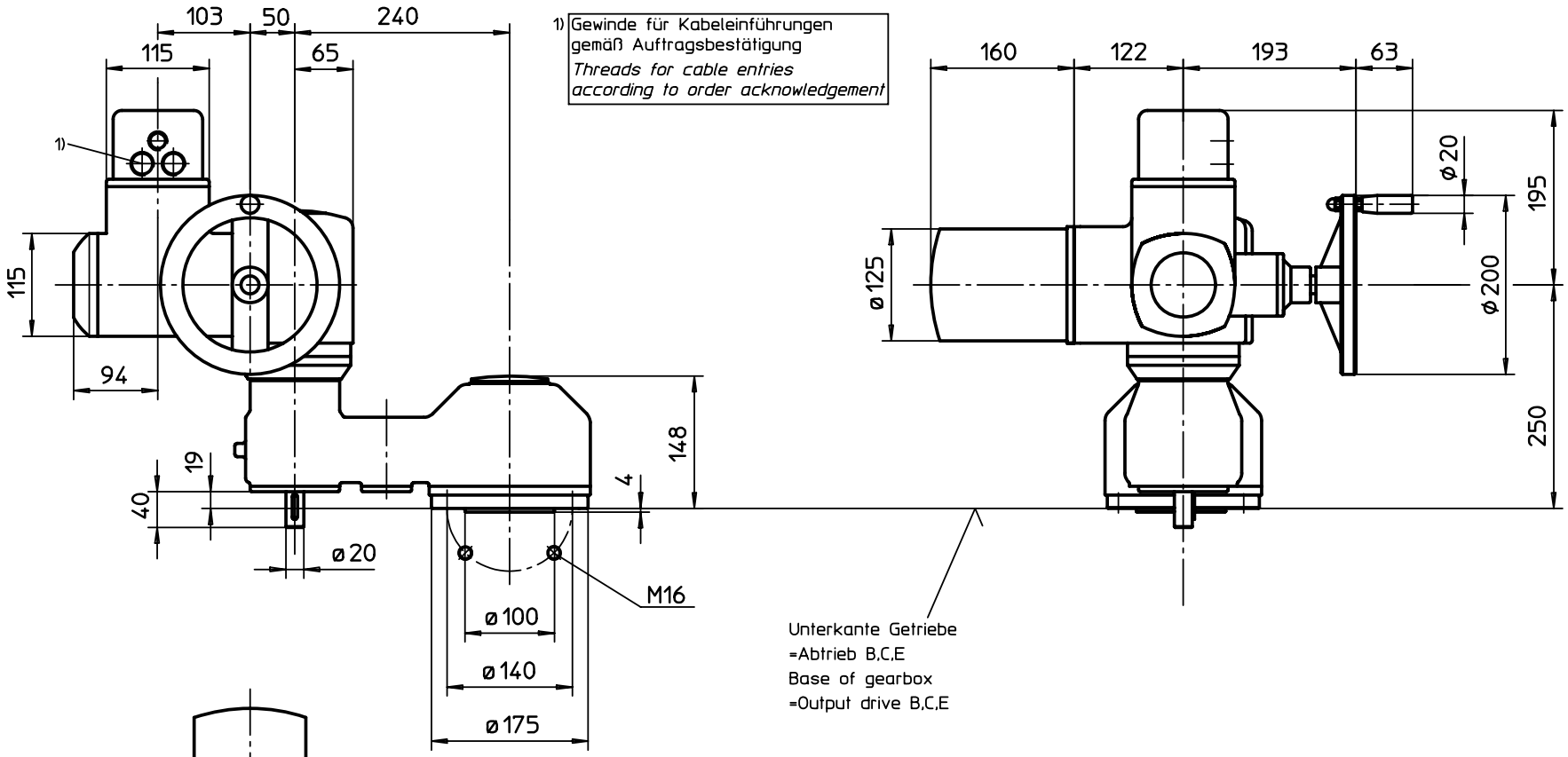

1) Gewinde für Kabeleinführungen gemäß Auftragsbestätigung
Threads for cable entries according to order acknowledgement

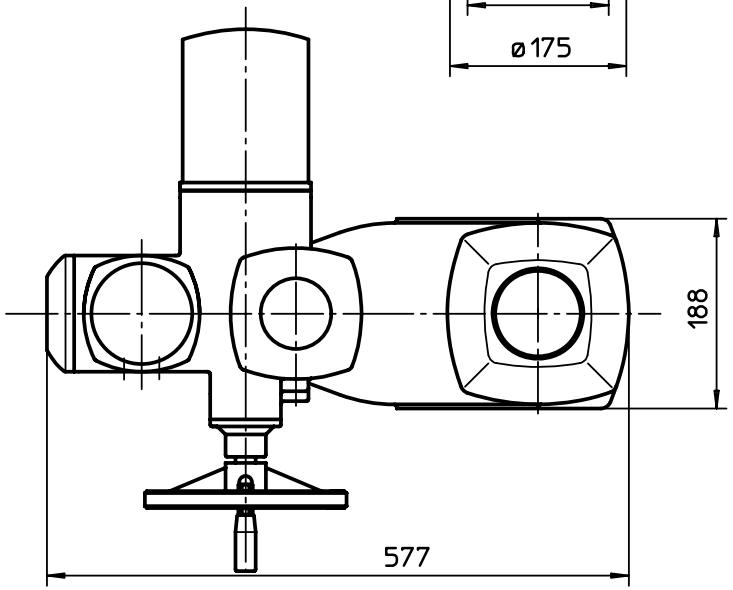

Alle Maße in mm
All dimensions in mm

Für alle übrigen Maße der Stellantriebe/Getriebe siehe Maßblatt neuester Ausgabe
For all other dimensions of actuators/gear boxes refer to latest issue of dimension sheet

Zust.	Änderung	Datum	Name
01	Rev.1	25.10.2004	Wal

Art.-Nr.

Allgemeintoleranz ISO 2768 - mK

Maßstab 1:5

	Datum	Name
Bearb.	25.10.1990	Duffner
Gepr.	25.10.1990	Gerbig
Norm.		

AUMA Riester GmbH & Co. KG
Postfach 1362
D-79373 Müllheim
Tel. 07631/809-0
Fax 07631/13218

Paßmaß | Abmaße

auma®
AUMA Riester GmbH & Co. KG

SA(R)10.1-GST14

U3.1002

Blatt-Nr. 1
Anz. 1

auma norm

Für diese Zeichnung gelten die Bestimmungen über den Schutz für Urheberrecht.