1) Gewinde für Kabeleinführungen gemäß Auftragsbestätigung

Threads for cable entries according to order acknowledgement

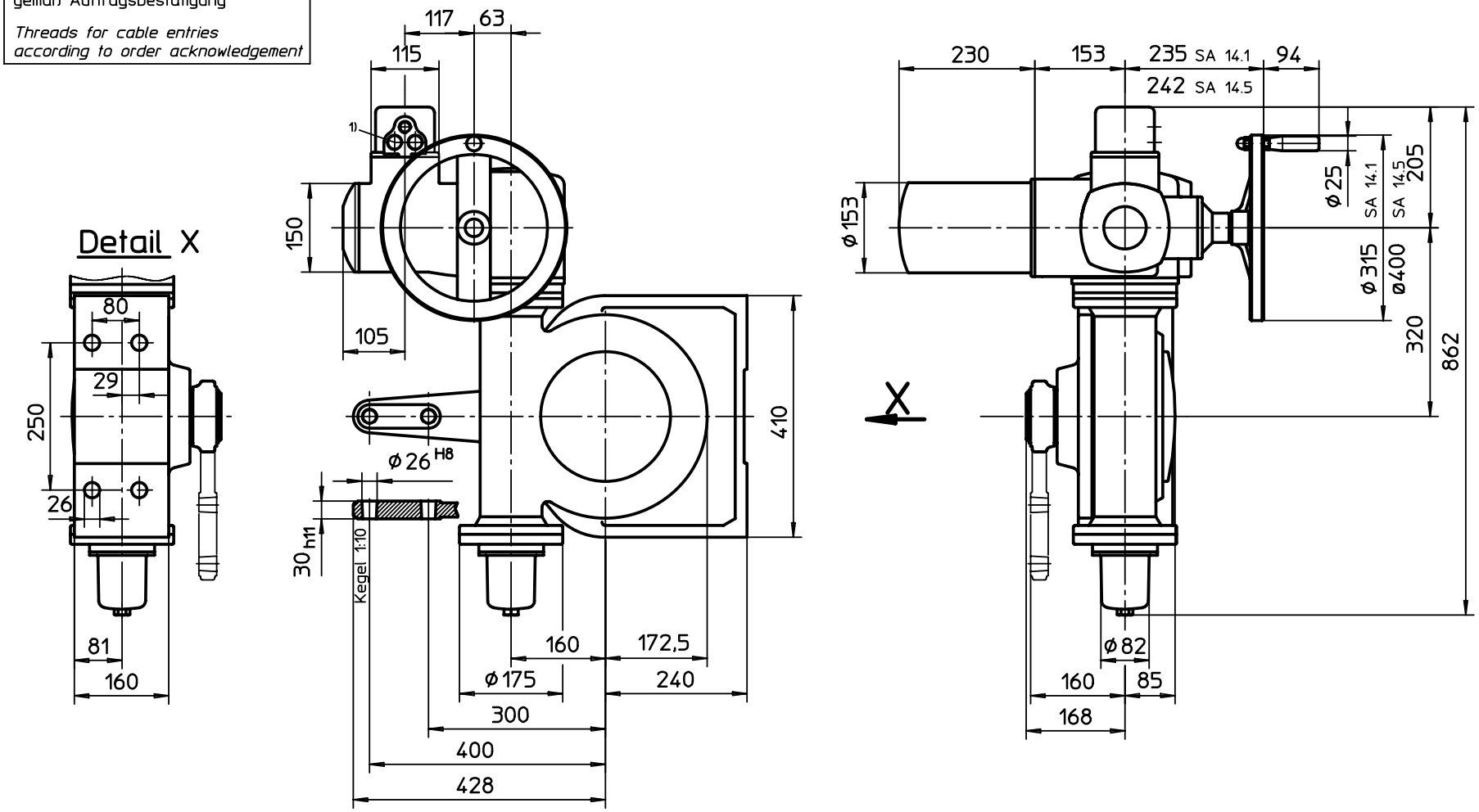

Montage-Position B/Mounting position B

Alle Maße in mm

All dimensions in mm

Für alle übrigen Maße der Stellantriebe/Getriebe siehe Maßblatt neuester Ausgabe

For all other dimensions of actuators/gear boxes refer to latest issue of dimension sheet

Zust.	Änderung	Datum	Name
02	Rev. 2	02.09.2004	Wal.
01	Ersatz f. d. Nr. v. 7.7.87	07.11.1989	Du

Art.-Nr.

Allgemeintoleranz ISO 2768 - mK

Maßstab 1:7

	Datum	Name
Bearb.	10.11.1989	Duffner
Gepr.	15.11.1989	Zeller
Norm.		

AUMA Riester GmbH & Co. KG
Postfach 1362
D-79373 Müllheim
Tel. 07631/809-0
Fax 07631/13218

Paßmaß | Abmaße

AUMA Riester GmbH & Co. KG

SA(R)14-GF160
-Version L-LR

U3.0660

Blatt-Nr. 1

Anz. 1

auma norm

Für diese Zeichnung gelten die Bestimmungen über den Schutz für Urheberrecht.